רשימות אלומיניום

מס' פריט	תאור	כמות	מס' פריט	תאור	כמות
א-01	דלת כניסה 125/210 ס''מ	2 יח'			
א-02	דלת כניסה 240/250 ס''מ	1 יח'			
א-03	דלת יציאה לחצר 200/250 ס''מ	1 יח'			
א-04	דלת הפרדה 160/210 ס''מ	4 יח'			
א-05	דלת יציאה לחצר 200/210 ס''מ	1 יח'			
א-06	דלת יציאה למרפסת 140/210 ס''מ	2 יח'			
א-07	דלת יציאה לגג 110/210 ס''מ	1 יח'			
א-08	חלון קיפ במידות 160/140 ס"מ	7 יח'			
א-09	חלון קיפ במידות 140/140 ס"מ	2 יח'			
א-10	חלון קיפ במידות 125/140 ס"מ	12 יח'			
א-11	חלון קיפ במידות 80/140 ס"מ	32 יח'			
א-12	חלון קיפ במידות 60/60 ס"מ	15 יח'			
א-13	חלון קבוע במידות 60/60 ס"מ	1 יח'			
א-14	חלון קיפ במידות 160/180 ס"מ	8 יח'			
א-15	חלון קיפ במידות 80/180 ס"מ	15 יח'			
א-16	חלון קיפ במידות 80/180 ס"מ	1 יח'			

הערות:
- על הקבלן להכין תכניות ופרטי ביצוע אשר יוגשו לבדיקה ולאישור יועץ אקוסטיקה והאדריכל לפני היצור.
- במקרה של אי התאמה/סתירה בין התיאור לתקן, הקובע הוא התקן. באחריות הקבלן לעמוד בכל התקנים הנדרשים.
- כל מידות הפתחים הן מידות פתח בנייה.
- עובי וסוג הזכוכית יהיה ע"פ שטח הזיגוג ובהתאם לת"י 1099 ות"י 938 וכל חלקיהם.
- בכל הדלתות המזוגגות ובויטרינות יש להוסיף מדבקות בגבהים 100 ו- 150 ס"מ מפני הריצוף.
- משקוף עזר פח מגולוון מ''מ 1 לרבות ביטון .
- בכל החלונות יותקן מתקן מגביל פתיחה תקני .
- לפי דוח יועץ אקוסטי

נושא:
רשימת אלומיניום

מבנה רווחה - כפר ברא -

מס' גליון: RS-AL-00
קנה מידה: 1:50
מזמין: מ.מ כפר ברא
אדריכל אחראי:
קובץ: DA-44013-01
מס' עבודה: 44-013
מהדורה: 01
תאריך: 23/09/2025

DATUM Eng Ltd
Engineering Services And Consulting
Tel: 04-6419957 | Fax: 04-6411646 | Kfar Kana 16930 | P.O.Box: 132
E.Mail: Datum@datum-eng.com

א 01 דלת כניסה 125/210 ס"מ

תיאור גרפי	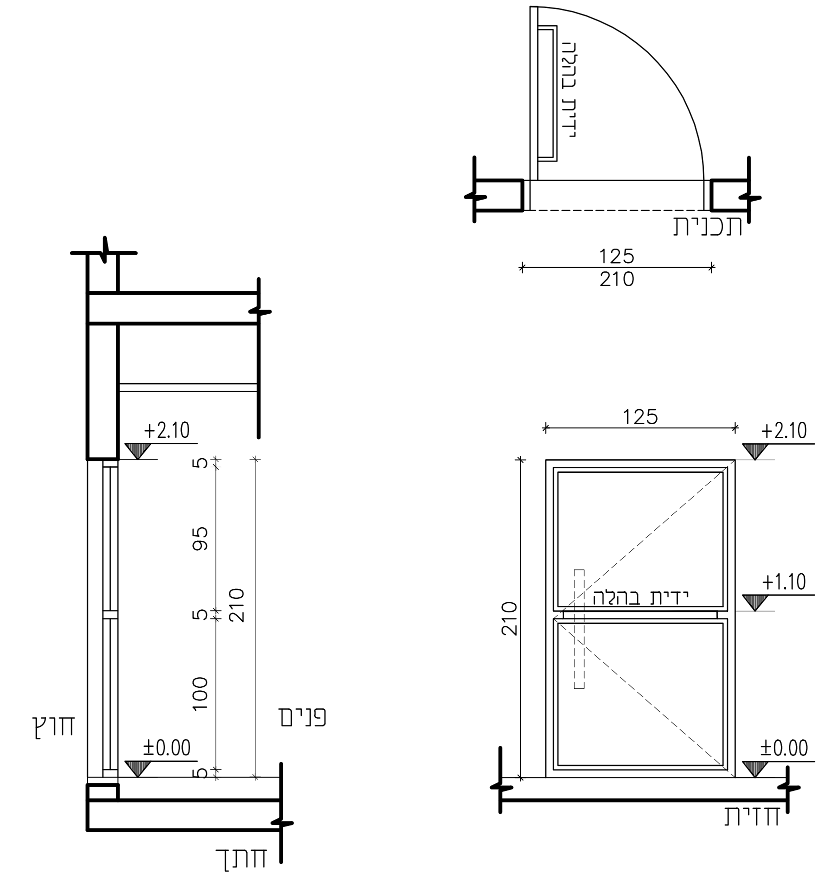 ידית בהלה תכנית 125 210 125 +2.10 +1.10 ±0.00 210 ידית בהלה חזית +2.10 ±0.00 5 95 5 100 5 210 חוץ פנים חתך	
מיקום	כניסה צפונית (ק.ק)	
תיאור מילולי	דלת צירית מאלומיניום מאולגן / צבוע בתנור כדוגמת קליל 4500 או ש"ע במידות 125/210 ס"מ	
מידות	125/210 ס"מ, חלוקה לפי שרטוט.	
כמות	2 יח'	
גמר	גוון בהתאם לבחירת אדריכל	
זיגוג	זכוכית בידודית טריפלקס 8+6+8,זכוכית חוץ 4+0.76+4, זכוכית פנים 4+0.76+4, מרווח אוויר 6 מ"מ	
פירזול	מחזיר שמן , ידית אחת, כולל ידית בהלה, מנעול צילדרי מסטר קיי	

הערות:
- על הקבלן להכין תכניות ופרטי ביצוע אשר יוגשו לבדיקה ולאישור יועץ אקוסטיקה והאדריכל לפני היצור.
- במקרה של אי התאמה/סתירה בין התיאור לתקן, הקובע הוא התקן. באחריות הקבלן לעמוד בכל התקנים הנדרשים.
- כל מידות הפתחים הן מידות פתח בנייה.
- עובי וסוג הזכוכית יהיה ע"פ שטח הזיגוג ובהתאם לת"י 1099 ות"י 938 וכל חלקיהם.
- בכל הדלתות המזוגגות ובויטרינות יש להוסיף מדבקות בגבהים 100 ו- 150 ס"מ מפני הריצוף.
- משקוף עזר פח מגולוון מ"מ 1 לרבות ביטון .
- בכל החלונות יותקן מתקן מגביל פתיחה תקני .
- לפי דוח יועץ אקוסטי

נושא:
מבנה רווחה - כפר ברא -
רשימת אלומיניום

מזמין: מ.מ כפר ברא
אדריכל אחראי:
קובץ: DA-44013-01
מס' גליון: RS-AL-01
קנה מידה: 1:50
מס' עבודה: 44-013
מהדורה: 01
תאריך: 23/09/2025

DATUM Eng Ltd
Engineering Services And Consulting
Tel: 04-6419957 | Fax: 04-6411646 | Kfar Kana 16930 | P.O.Box: 132
E.Mail: Datum@datum-eng.com

	א 02 דלת כניסה 240/250 ס״מ	א 03 דלת יציאה לחצר 200/250 ס״מ
תיאור גרפי	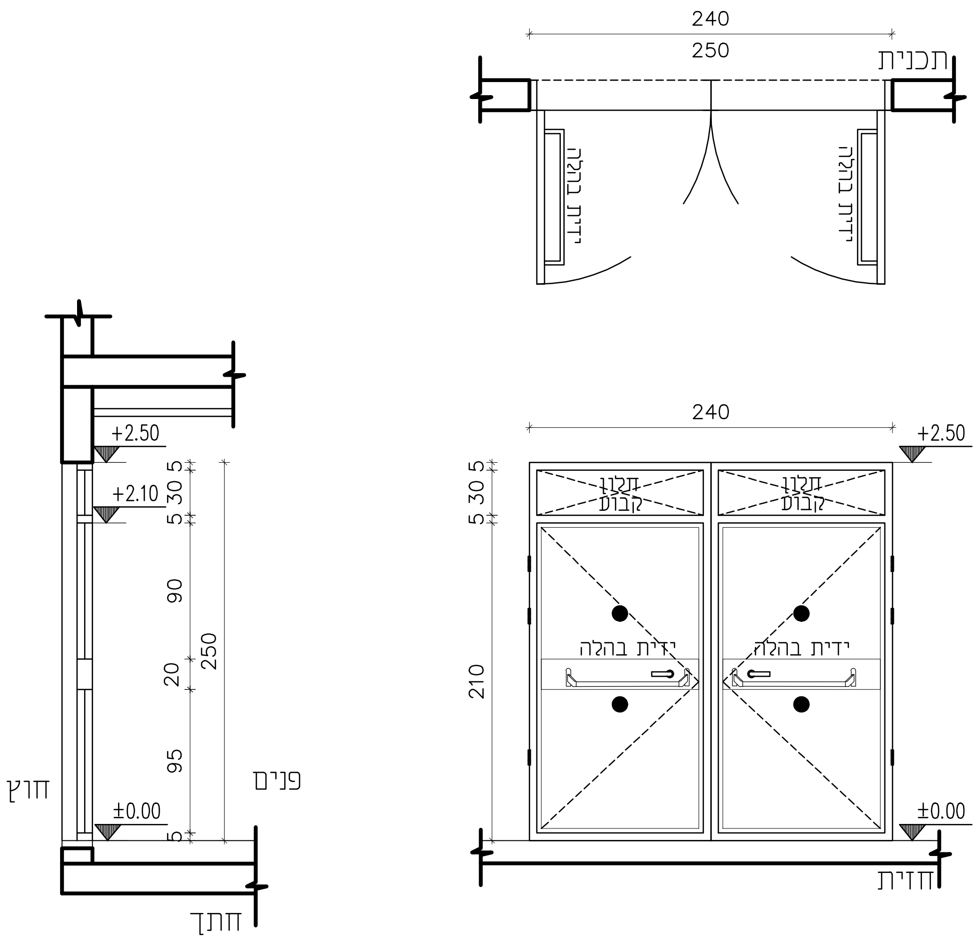 240 250 תכנית ידית בהלה ידית בהלה 240 +2.50 5 30 5 210 חלון קבוע חלון קבוע ידית בהלה ידית בהלה ±0.00 חזית +2.50 +2.10 5 30 5 90 20 95 5 250 חוץ פנים ±0.00 חתך	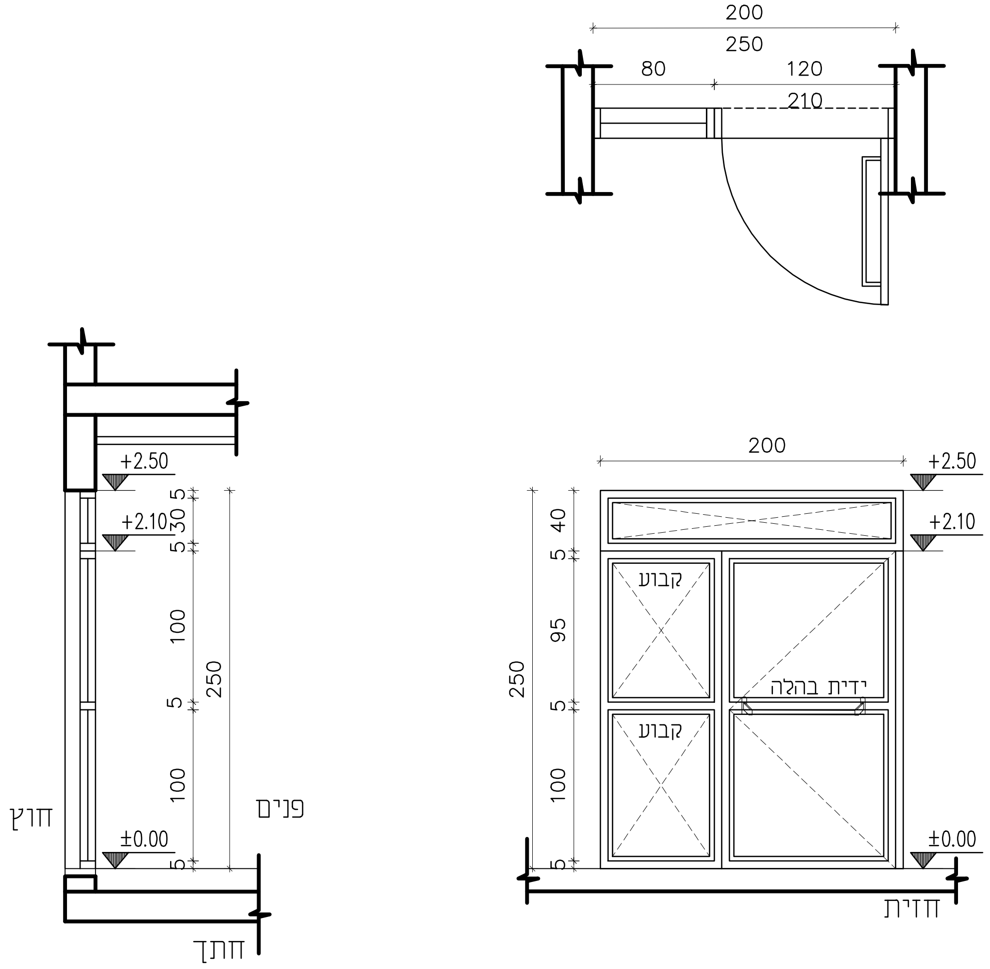 200 250 80 120 210 200 +2.50 +2.10 40 5 95 5 100 5 250 קבוע קבוע ידית בהלה ±0.00 חזית +2.50 +2.10 5 30 5 100 5 100 5 250 חוץ פנים ±0.00 חתך
מיקום	כניסה ראשית דרומית (ק.ק)	כניסה ראשית מערבית (ק.ק)
תיאור מילולי	דלת דו כנפית מאלומיניום מאולגן / צבוע בתנור כדוגמת קליל 4900 או ש״ע במידות 240/250 ס״מ גובה פתח דלת 210 ס״מ , וחלק עליון קבוע במידות 240/40 ס״מ	מכלול מערכת אלומיניום מאולגן / צבוע בתנור כדוגמת קליל 4900 או ש״ע במידות 200/250 ס״מ ובה משולבת דלת צירית במידות 120/210 ס״מ
מידות	240/250 ס״מ,חלוקה לפי שרטוט.	200/250 ס״מ,חלוקה לפי שרטוט.
כמות	1 יח׳	1 יח׳
גמר	גוון בהתאם לבחירת אדריכל	גוון בהתאם לבחירת אדריכל
זיגוג	זכוכית בידודית טריפלקס 8+6+8,זכוכית חוץ 4+0.76+4 ,זכוכית פנים 4+0.76+4 ,מרווח אוויר 6 מ״מ	זכוכית בידודית טריפלקס 8+6+8,זכוכית חוץ 4+0.76+4 ,זכוכית פנים 4+0.76+4 ,מרווח אוויר 6 מ״מ
פירזול	מחזיר שמן , מגן אצבעות הדרואלי (שהרבני) , עם זוג ידיות, כולל ידית בהלה ,מנעול צילדרי מסטר קיי	מחזיר שמן , מגן אצבעות הדרואלי (שהרבני) , עם זוג ידיות, כולל ידית בהלה ,מנעול צילדרי מסטר קיי

הערות:
- על הקבלן להכין תכניות ופרטי ביצוע אשר יוגשו לבדיקה ולאישור יועץ אקוסטיקה והאדריכל לפני היצור.
- במקרה של אי התאמה/סתירה בין התיאור לתקן, הקובע הוא התקן. באחריות הקבלן לעמוד בכל התקנים הנדרשים.
- כל מידות הפתחים הן מידות פתח בנייה.
- עובי וסוג הזכוכית יהיה ע״פ שטח הזיגוג ובהתאם לת״י 1099 ות״י 938 וכל חלקיהם.
- בכל הדלתות המזוגגות ובויטרינות יש להוסיף מדבקות בגבהים 100 ו- 150 ס״מ מפני הריצוף.
- משקוף עזר פח מגולוון מ״מ 1 לרבות ביטון .
- בכל החלונות יותקן מתקן מגביל פתיחה תקני .
- לפי דוח יועץ אקוסטי

נושא: רשימת אלומיניום

מבנה רווחה - כפר ברא -

מס' גיליון: RS-AL-02	מזמין: מ.מ כפר ברא	מס' עבודה: 44-013
קנה מידה: 1:50	אדריכל אחראי:	מהדורה: 01
	קובץ: DA-44013-01	תאריך: 23/09/2025

DATUM Eng Ltd
Engineering Services And Consulting
Tel: 04-6419957 | Fax: 04-6411646 | Kfar Kana 16930 | P.O.Box: 132
E-Mail: Datum@datum-eng.com

	א 04 — דלת הפרדה 160/210 ס''מ	א 05 — דלת יציאה לחצר 200/210 ס''מ
תיאור גרפי	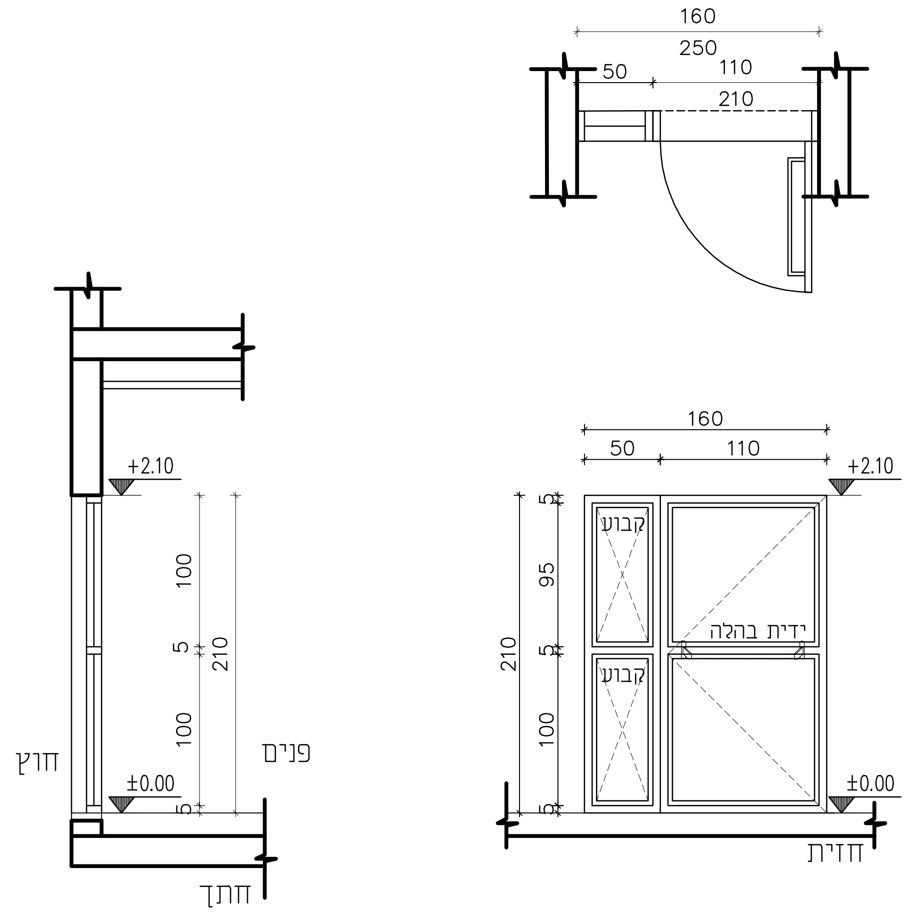	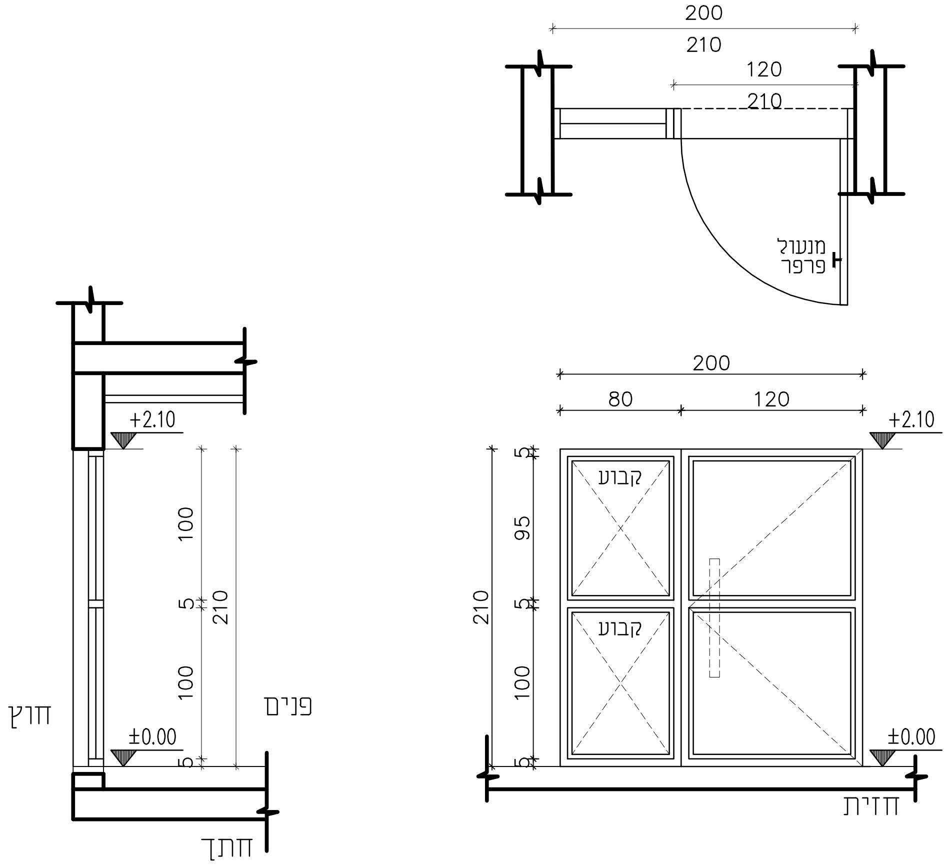
מיקום	קומה קרקע , קומה א , קומה ב	קומה קרקע
תיאור מילולי	מכלול מערכת אלומיניום מאולגן / צבוע בתנור כדוגמת קליל 4900 או ש"ע במידות 160/210 ס"מ ובה משולבת דלת צירית במידות 110/210 ס''מ	מכלול מערכת אלומיניום מאולגן / צבוע בתנור כדוגמת קליל 4900 או ש"ע במידות 200/210 ס"מ ובה משולבת דלת צירית במידות 120/210 ס''מ
מידות	160/210 ס"מ, חלוקה לפי שרטוט.	200/210 ס"מ, חלוקה לפי שרטוט.
כמות	4 יח'	1 יח'
גמר	גוון בהתאם לבחירת אדריכל	גוון בהתאם לבחירת אדריכל
זיגוג	זכוכית בידודית טריפלקס 8+6+8,זכוכית חוץ 4+0.76+4, זכוכית פנים 4+0.76+4 ,מרווח אוויר 6 מ"מ	זכוכית בידודית טריפלקס 8+6+8,זכוכית חוץ 4+0.76+4, זכוכית פנים 4+0.76+4 ,מרווח אוויר 6 מ"מ
פירזול	מגן אצבעות הדרואלי (שהרבני) , עם זוג ידיות מנעול צילדרי מסטר קיי	מגן אצבעות הדרואלי (שהרבני) , עם זוג ידיות מנעול צילדרי מסטר קיי

160
250
50
110
210
+2.10
160
50
110
קבוע
ידית בהלה
קבוע
95
5
100
5
210
100
5
100
210
±0.00
חוץ
פנים
חתך
חזית

200
210
120
210
מנעול פרפר
+2.10
200
80
120
קבוע
קבוע
5
95
5
100
5
210
100
5
100
210
±0.00
חוץ
פנים
חתך
חזית

הערות:
- על הקבלן להכין תכניות ופרטי ביצוע אשר יוגשו לבדיקה ולאישור יועץ אקוסטיקה והאדריכל לפני היצור.
- במקרה של אי התאמה/סתירה בין התיאור לתקן, הקובע הוא התקן. באחריות הקבלן לעמוד בכל התקנים הנדרשים.
- כל מידות הפתחים הן מידות פתח בנייה.
- עובי וסוג הזכוכית יהיה ע"פ שטח הזיגוג ובהתאם לת"י 1099 ות"י 938 וכל חלקיהם.
- בכל הדלתות המזוגגות וביטרינות יש להוסיף מדבקות בגבהים 100 ו- 150 ס"מ מפני הריצוף.
- משקוף עזר פח מגולוון מ''מ 1 לרבות ביטון .
- בכל החלונות יותקן מתקן מגביל פתיחה תקני .
- לפי דוח יועץ אקוסטי

מבנה רווחה - כפר ברא -
נושא: רשימת אלומיניום
מס' גיליון: RS-AL-03
קנה מידה: 1:50
מזמין: מ.מ כפר ברא
אדריכל אחראי:
קובץ: DA-44013-01
מס' עבודה: 44-013
מהדורה: 01
תאריך: 23/09/2025

DATUM Eng Ltd
Engineering Services And Consulting
Tel: 04-6419957 | Fax: 04-6411646 | Kfar Kana 16930 | P.O.Box: 132
E.Mail: Datum@datum-eng.com

	א 06 דלת יציאה למרפסת 140/210 ס"מ	א 07 דלת יציאה לגג 110/210 ס"מ
תיאור גרפי	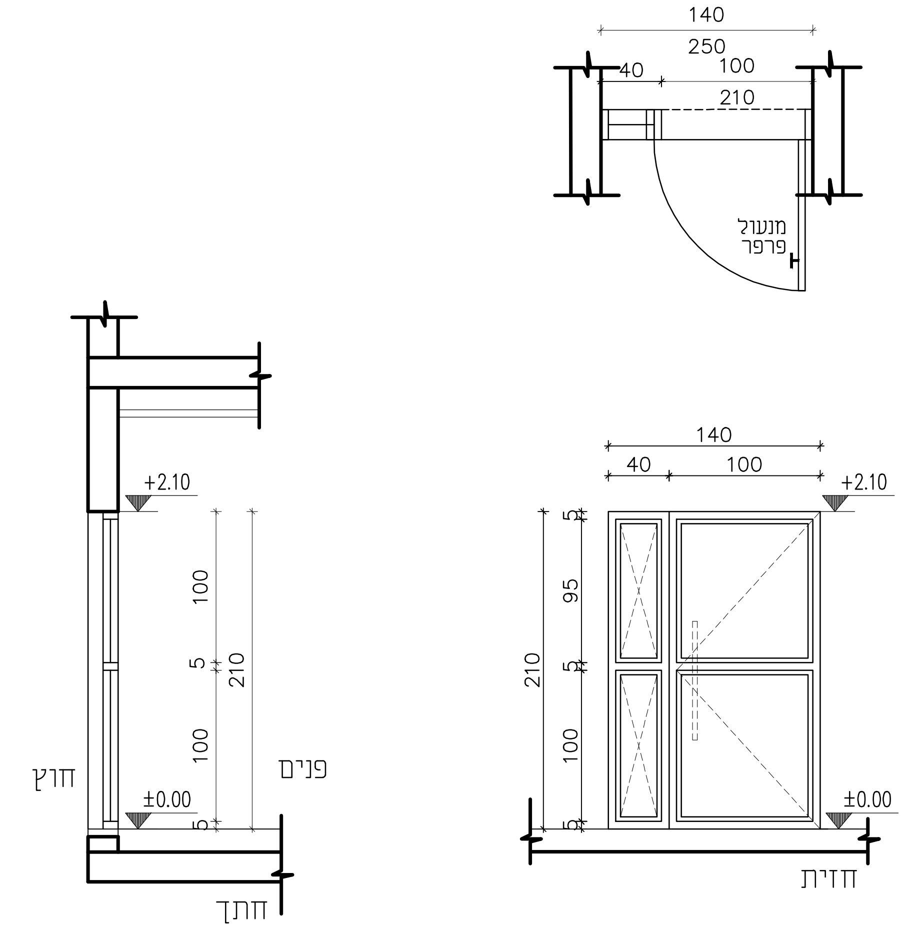 140 250 40 100 210 מנעול פרפר 140 40 100 +2.10 5 95 5 100 5 210 100 5 100 210 חוץ פנים ±0.00 חתך חזית	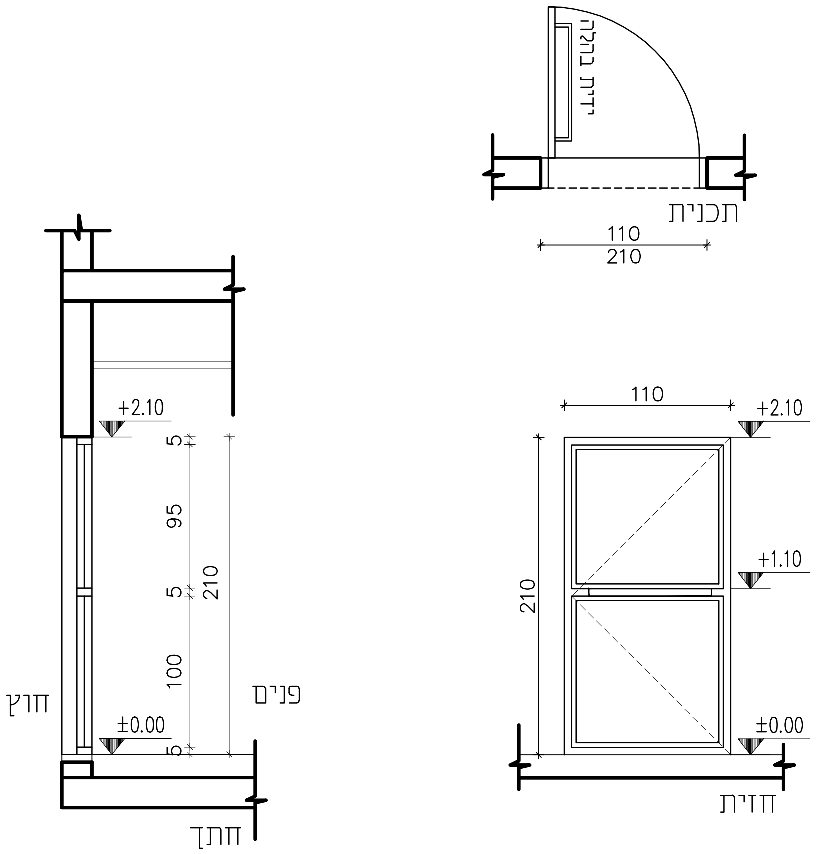 ידית בהלה תכנית 110 210 110 +2.10 +1.10 ±0.00 210 חזית +2.10 5 95 5 210 100 5 ±0.00 חוץ פנים חתך
מיקום	קומה א , קומה ב	קומה ב
תיאור מילולי	מכלול מערכת אלומיניום מאולגן / צבוע בתנור כדוגמת קליל 4900 או ש"ע במידות 140/210 ס"מ ובה משולבת דלת צירית במידות 100/210 ס"מ	דלת צירית מאלומיניום מאולגן / צבוע בתנור כדוגמת קליל 4500 או ש"ע במידות 110/210 ס"מ
מידות	140/210 ס"מ, חלוקה לפי שרטוט.	110/210 ס"מ, חלוקה לפי שרטוט.
כמות	2 יח'	1 יח'
גמר	גוון בהתאם לבחירת אדריכל	גוון בהתאם לבחירת אדריכל
זיגוג	זכוכית בידודית טריפלקס 8+6+8,זכוכית חוץ 4+0.76+4 ,זכוכית פנים 4+0.76+4 ,מרווח אוויר 6 מ"מ	זכוכית בידודית טריפלקס 8+6+8,זכוכית חוץ 4+0.76+4 ,זכוכית פנים 4+0.76+4 ,מרווח אוויר 6 מ"מ
פירזול	מגן אצבעות הדרואלי (שהרבני) , עם זוג ידיות מנעול צילדרי מסטר קיי	מחזיר שמן , מגן אצבעות הדרואלי (שהרבני) , ידית אחת, כולל ידית בהלה ,מנעול צילדרי מסטר קיי

הערות:

- על הקבלן להכין תכניות ופרטי ביצוע אשר יוגשו לבדיקה ולאישור יועץ אקוסטיקה והאדריכל לפני היצור.
- במקרה של אי התאמה/סתירה בין התיאור לתקן, הקובע הוא התקן. באחריות הקבלן לעמוד בכל התקנים הנדרשים.
- כל מידות הפתחים הן מידות פתח בנייה.
- עובי וסוג הזכוכית יהיה ע"פ שטח הזיגוג ובהתאם לת"י 1099 ות"י 938 וכל חלקיהם.
- בכל הדלתות המזוגגות ובויטרינות יש להוסיף מדבקות בגבהים 100 ו- 150 ס"מ מפני הריצוף.
- משקוף עזר פח מגולוון מ"מ 1 לרבות ביטון .
- בכל החלונות יותקן מתקן מגביל פתיחה תקני .
- לפי דוח יועץ אקוסטי

DATUM Eng Ltd
Engineering Services And Consulting
Tel: 04-6419957 I Fax: 04-6411646 I Kfar Kana 16930 I P.O.Box: 132
E.Mail: Datum@datum-eng.com

מס' עבודה: 44-013
מהדורה: 01
תאריך: 23/09/2025
מזמין: מ.מ כפר ברא
אדריכל אחראי:
קובץ: DA-44013-01
מבנה רווחה - כפר ברא -
מס' גיליון: RS-AL-04
קנה מידה: 1:50
נושא: רשימת אלומיניום

	א 08 חלון קיפ במידות 160/140 ס"מ	א 09 חלון קיפ במידות 140/140 ס"מ
תיאור גרפי	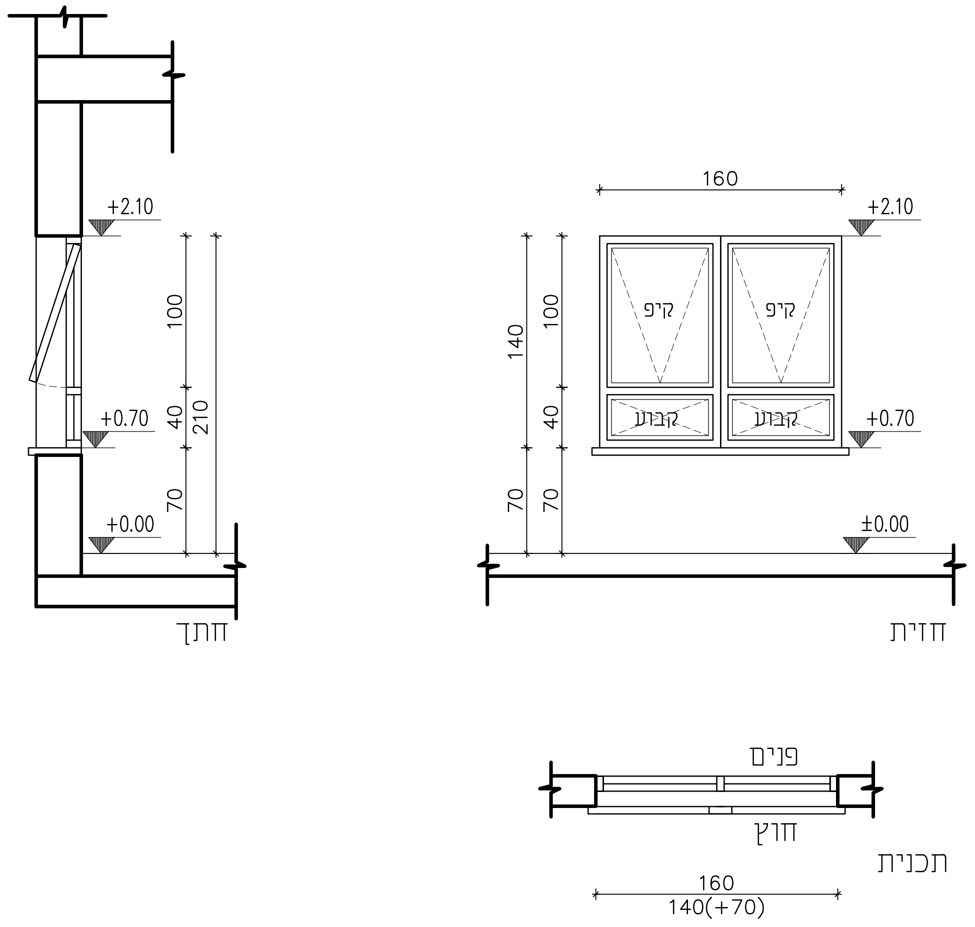 160 +2.10 קיפ קיפ קבוע קבוע +0.70 ±0.00 +0.00 140 100 40 70 210 חתך חזית פנים חוץ תכנית 140(+70)	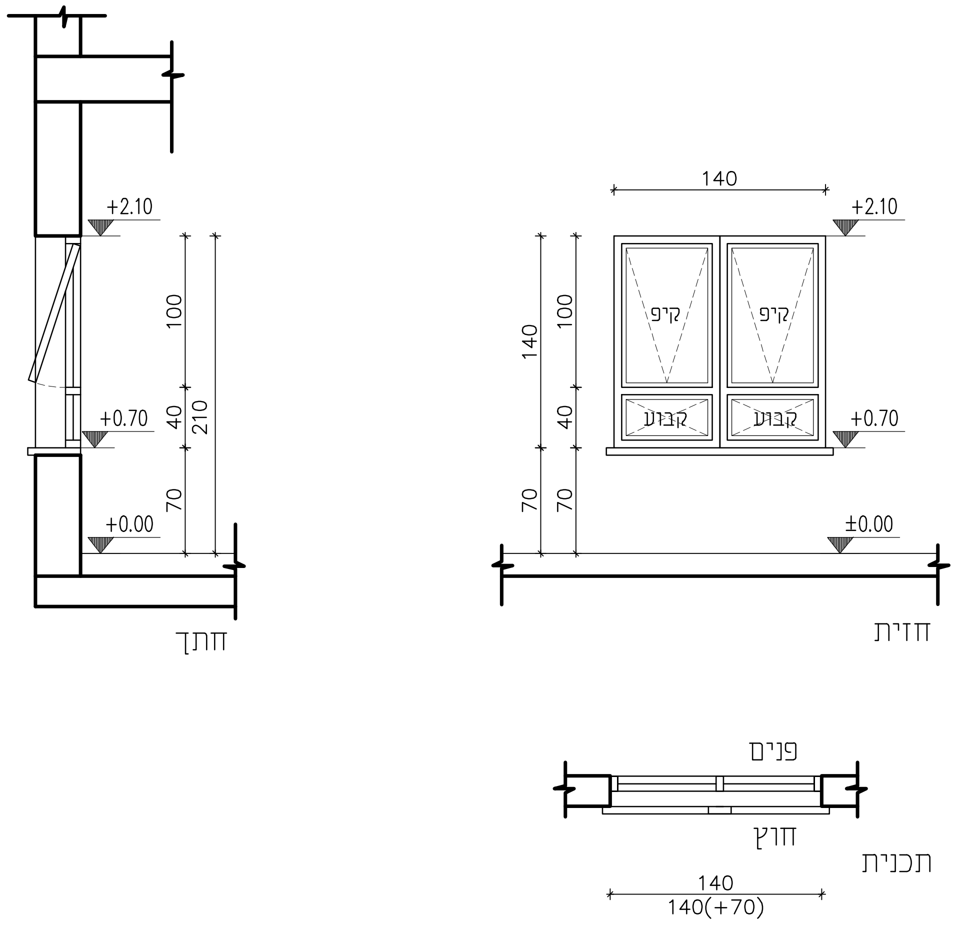 140 +2.10 קיפ קיפ קבוע קבוע +0.70 ±0.00 +0.00 140 100 40 70 210 חתך חזית פנים חוץ תכנית 140(+70)
מיקום	כללי	כללי
תיאור מילולי	חלון קיפ מאלומיניום מאולגן / צבוע כדוגמת קליל 4500 או ש"ע , עם חלק תחתון קבוע	חלון קיפ מאלומיניום מאולגן / צבוע כדוגמת קליל 4500 או ש"ע , עם חלק תחתון קבוע
מידות	160/140 ס"מ	140/140 ס"מ
כמות	7 יח'	2 יח'
גמר	גוון בהתאם לבחירת אדריכל *Umbra grey* *RAL 7022*	גוון בהתאם לבחירת אדריכל *Umbra grey* *RAL 7022*
זיגוג	זכוכית בידודית טריפלקס 8+6+8, זכוכית חוץ 4+0.76+4, זכוכית פנים 4+0.76+4, מרווח אוויר 6 מ"מ	זכוכית בידודית טריפלקס 8+6+8, זכוכית חוץ 4+0.76+4, זכוכית פנים 4+0.76+4, מרווח אוויר 6 מ"מ
פירזול	בהתאם ליצרן (קליל) באישור אדריכל	בהתאם ליצרן (קליל) באישור אדריכל

הערות:
- על הקבלן להכין תכניות ופרטי ביצוע אשר יוגשו לבדיקה ולאישור יועץ אקוסטיקה והאדריכל לפני היצור.
- במקרה של אי התאמה/סתירה בין התיאור לתקן, הקובע הוא התקן. באחריות הקבלן לעמוד בכל התקנים הנדרשים.
- כל מידות הפתחים הן מידות פתח בנייה.
- עובי וסוג הזכוכית יהיה ע"פ שטח הזיגוג ובהתאם לת"י 1099 ות"י 938 וכל חלקיהם.
- בכל הדלתות המזוגגות ובויטרינות יש להוסיף מדבקות בגבהים 100 ו- 150 ס"מ מפני הריצוף.
- משקוף עזר פח מגולוון מ"מ 1 לרבות ביטון .
- בכל החלונות יותקן מתקן מגביל פתיחה תקני .
- לפי דוח יועץ אקוסטי

מבנה רווחה - כפר ברא -

נושא: רשימת אלומיניום

מס' גליון: RS-AL-05

קנה מידה: 1:50

מזמין: מ.מ כפר ברא

אדריכל אחראי:

קובץ: DA-44013-01

מס' עבודה: 44-013

מהדורה: 01

תאריך: 23/09/2025

DATUM Eng Ltd
Engineering Services And Consulting
Tel: 04-6419957 | Fax: 04-6411646 | Kfar Kana 16930 | P.O.Box: 132
E.Mail: Datum@datum-eng.com

	א 10 חלון קיפ במידות 125/140 ס"מ	א 11 חלון קיפ במידות 80/140 ס"מ
תיאור גרפי	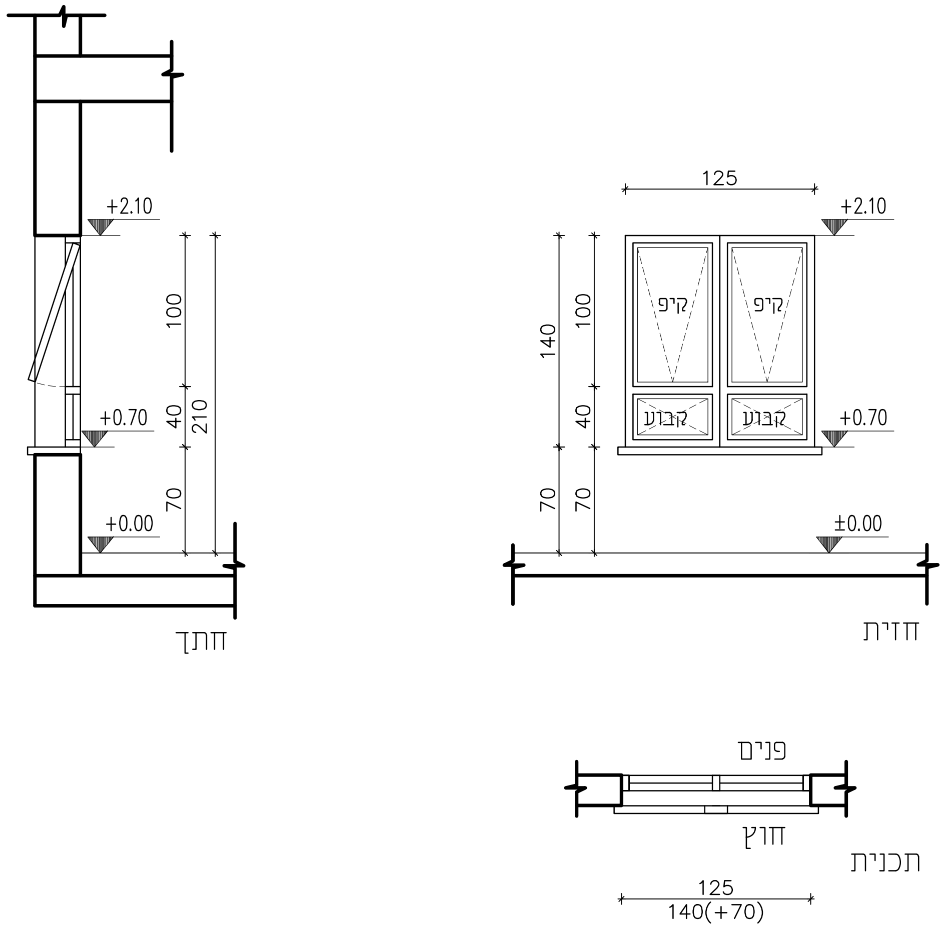 125 +2.10 140 100 קיפ קיפ 40 קבוע קבוע +0.70 70 70 ±0.00 חזית +2.10 100 +0.70 40 210 70 +0.00 חתך פנים חוץ תכנית 125 140(+70)	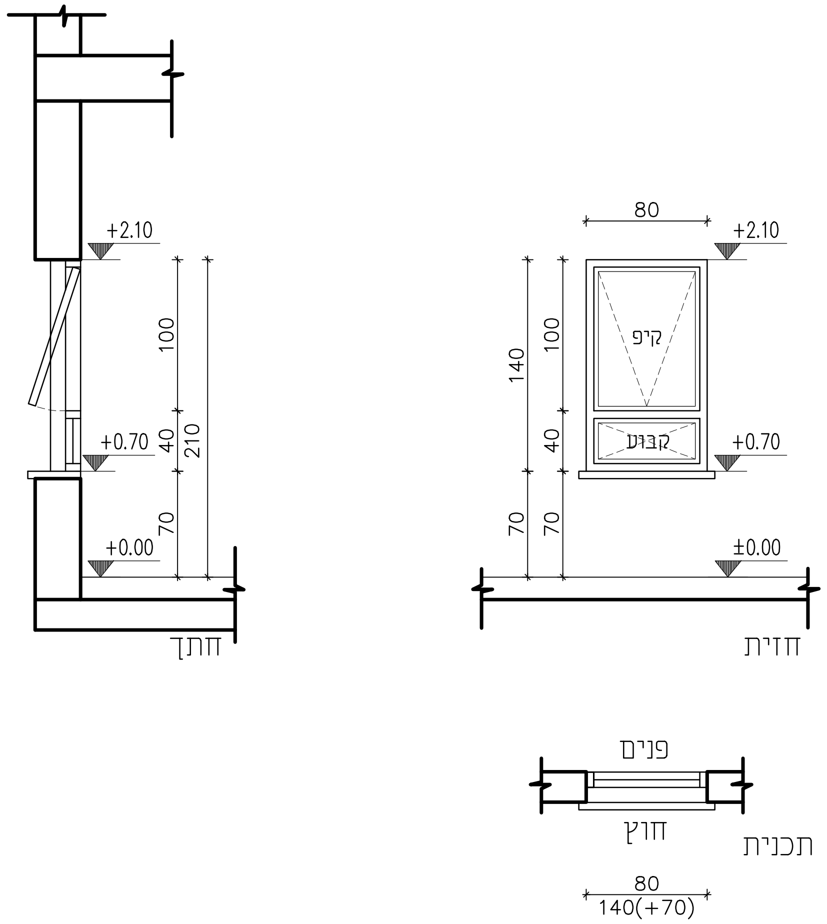 +2.10 100 +0.70 40 210 70 +0.00 חתך 80 +2.10 140 100 קיפ 40 קבוע +0.70 70 70 ±0.00 חזית פנים חוץ תכנית 80 140(+70)
מיקום	כללי	כללי
תיאור מילולי	חלון קיפ מאלומיניום מאולגן / צבוע כדוגמת קליל 4500 או ש"ע , עם חלק תחתון קבוע	חלון קיפ מאלומיניום מאולגן / צבוע כדוגמת קליל 4500 או ש"ע , עם חלק תחתון קבוע
מידות	125/140 ס"מ	80/140 ס"מ
כמות	12 יח'	32 יח'
גמר	גוון בהתאם לבחירת אדריכל *Umbra grey RAL 7022*	גוון בהתאם לבחירת אדריכל *Umbra grey RAL 7022*
זיגוג	זכוכית בידודית טריפלקס 8+6+8,זכוכית חוץ 4+0.76+4,זכוכית פנים 4+0.76+4 ,מרווח אוויר 6 מ"מ	זכוכית בידודית טריפלקס 8+6+8,זכוכית חוץ 4+0.76+4,זכוכית פנים 4+0.76+4 ,מרווח אוויר 6 מ"מ
פירזול	בהתאם ליצרן (קליל) באישור אדריכל	בהתאם ליצרן (קליל) באישור אדריכל

הערות:
- על הקבלן להכין תכניות ופרטי ביצוע אשר יוגשו לבדיקה ולאישור יועץ אקוסטיקה והאדריכל לפני היצור.
- במקרה של אי התאמה/סתירה בין התיאור לתקן, הקובע הוא התקן. באחריות הקבלן לעמוד בכל התקנים הנדרשים.
- כל מידות הפתחים הן מידות פתח בנייה.
- עובי וסוג הזכוכית יהיה ע"פ שטח הזיגוג ובהתאם לת"י 1099 ות"י 938 וכל חלקיהם.
- בכל הדלתות המזוגגות ובויטרינות יש להוסיף מדבקות בגבהים 100 ו- 150 ס"מ מפני הריצוף.
- משקוף עזר פח מגולוון מ"מ 1 לרבות ביטון .
- בכל החלונות יותקן מתקן מגביל פתיחה תקני .
- לפי דוח יועץ אקוסטי

נושא: רשימת אלומיניום

מבנה רווחה – כפר ברא –

מזמין: מ.מ כפר ברא
מס' עבודה: 44-013
מס' גליון: RS-AL-06
אדריכל אחראי:
מהדורה: 01
קנה מידה: 1:50
קובץ: DA-44013-01
תאריך: 23/09/2025

DATUM Eng Ltd
Engineering Services And Consulting
Tel: 04-6419957 I Fax: 04-6411646 I Kfar Kana 16930 I P.O.Box: 132
E.Mail: Datum@datum-eng.com

	א 12 חלון קיפ במידות 60/60 ס"מ	א 13 חלון קבוע במידות 80/140 ס"מ
תיאור גרפי	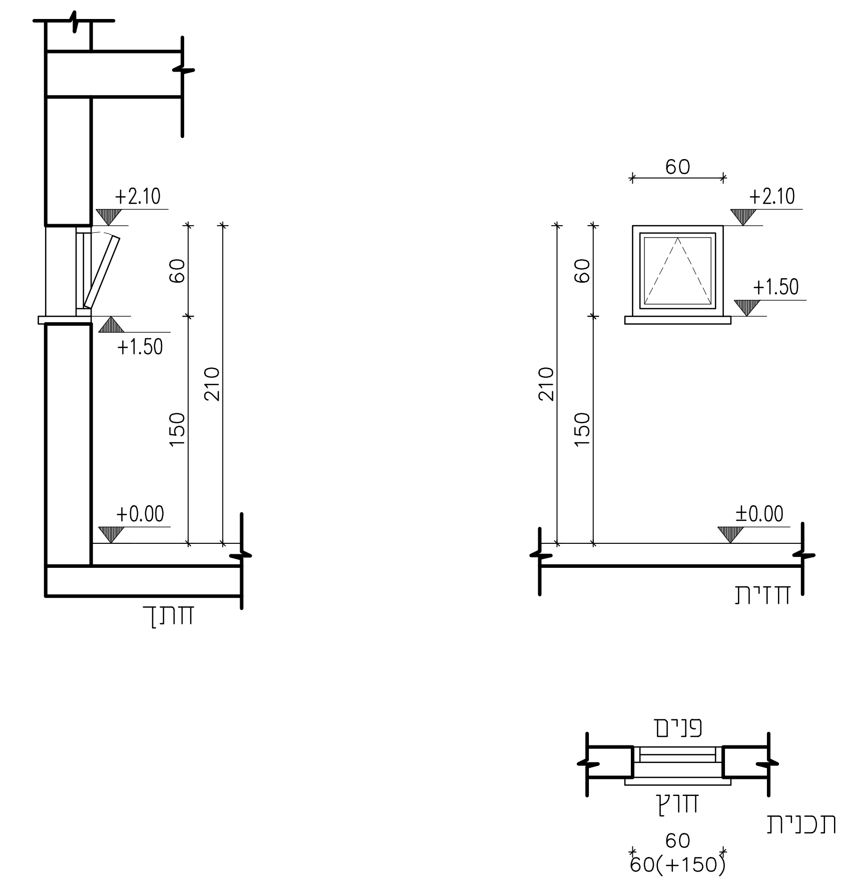 60 +2.10 +1.50 60 210 150 ±0.00 חזית +2.10 60 +1.50 150 210 +0.00 חתך פנים חוץ תכנית 60 60(+150)	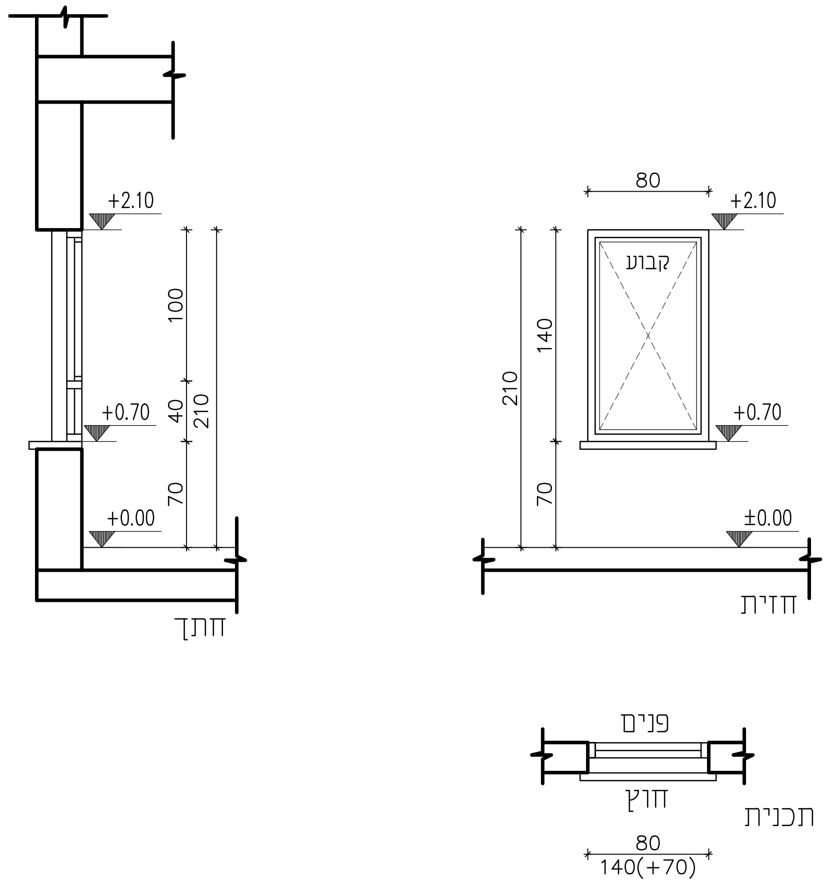 80 +2.10 קבוע 210 140 70 +0.70 ±0.00 חזית +2.10 100 40 210 70 +0.70 +0.00 חתך פנים חוץ תכנית 80 140(+70)
מיקום	שירותים ("ק.ק"), ("ק.א"), ("ק.ב")	חדר מדרגות קומה קרקע
תיאור מילולי	חלון קיפ אלומיניום מאולגן / צבוע בתנור , כדוגמת קליל 4500 או ש"ע כולל רשת נגד זבובים על מסלול נפרד	חלון קיפ מאלומיניום מאולגן / צבוע כדוגמת קליל 4500 או ש"ע , עם חלק תחתון קבוע
מידות	60/60 ס"מ	80/140 ס"מ
כמות	15 יח'	1 יח'
גמר	גוון בהתאם לבחירת אדריכל *RAL 7022 Umbra grey*	גוון בהתאם לבחירת אדריכל *RAL 7022 Umbra grey*
זיגוג	זכוכית טריפלקס 3+0.76+3 מ"מ , עם P.V.B	זכוכית בידודית טריפלקס 8+6+8, זכוכית חוץ 4+0.76+4, זכוכית פנים 4+0.76+4, מרווח אוויר 6 מ"מ
פירזול	בהתאם ליצרן (קליל) באישור אדריכל	בהתאם ליצרן (קליל) באישור אדריכל

הערות:

- על הקבלן להכין תכניות ופרטי ביצוע אשר יוגשו לבדיקה ולאישור יועץ אקוסטיקה והאדריכל לפני היצור.
- במקרה של אי התאמה/סתירה בין התיאור לתקן, הקובע הוא התקן. באחריות הקבלן לעמוד בכל התקנים הנדרשים.
- כל מידות הפתחים הן מידות פתח בנייה.
- עובי וסוג הזכוכית יהיה ע"פ שטח הזיגוג ובהתאם לת"י 1099 ות"י 938 וכל חלקיהם.
- בכל הדלתות המזוגגות וביטרינות יש להוסיף מדבקות בגבהים 100 ו- 150 ס"מ מפני הריצוף.

- משקוף עזר פח מגולוון מ"מ 1 לרבות ביטון .
- בכל החלונות יותקן מתקן מגביל פתיחה תקני .
- לפי דוח יועץ אקוסטי

נושא: רשימת אלומיניום

מבנה רווחה - כפר ברא -

מס' גיליון: RS-AL-07

קנה מידה: 1:50

מזמין: מ.מ כפר ברא

אדריכל אחראי:

קובץ: DA-44013-01

מס' עבודה: 44-013

מהדורה: 01

תאריך: 23/09/2025

DATUM Eng Ltd
Engineering Services And Consulting
Tel: 04-6419957 I Fax: 04-6411646 I Kfar Kana 16930 I P.O.Box: 132
E.Mail: Datum@datum-eng.com

	א 14	א 15
	חלון קיפ במידות 160/180 ס"מ	חלון קיפ במידות 80/180 ס"מ
תיאור גרפי	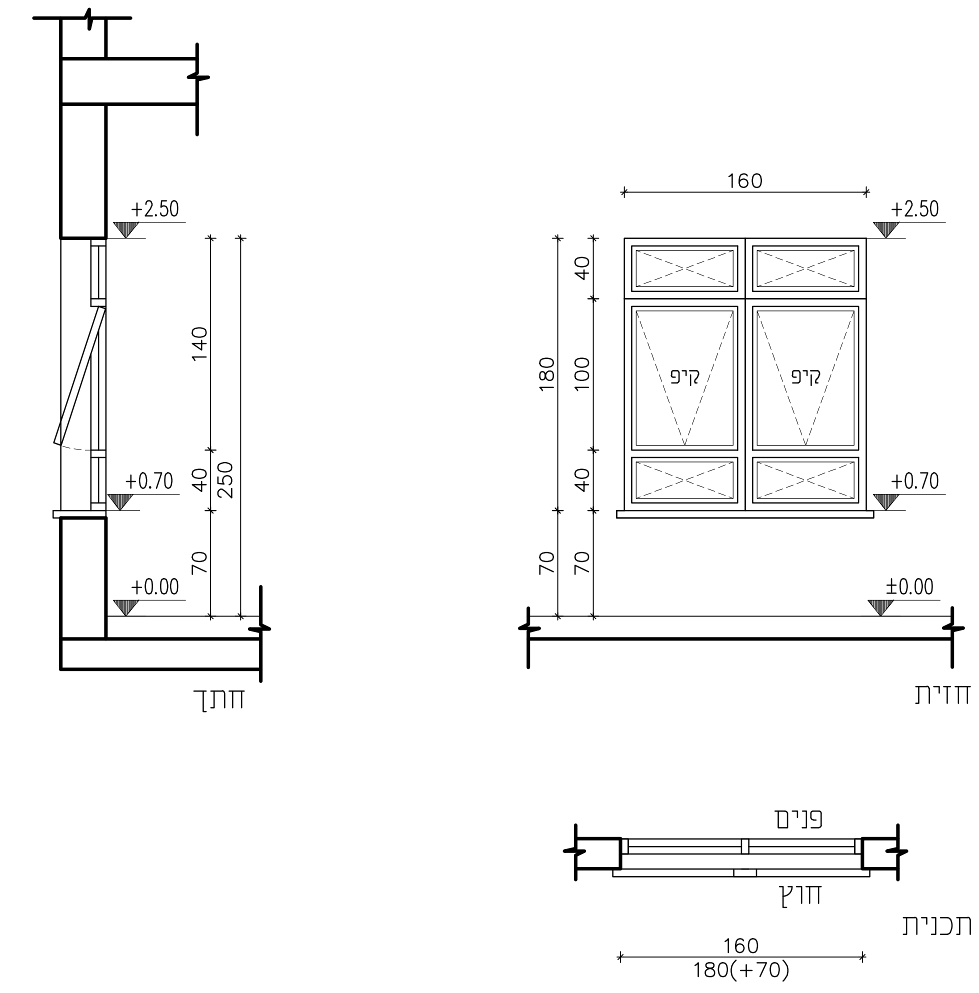 160 +2.50 +0.70 ±0.00 40 100 180 70 140 250 קיפ קיפ חתך חזית פנים חוץ תכנית 160 180(+70)	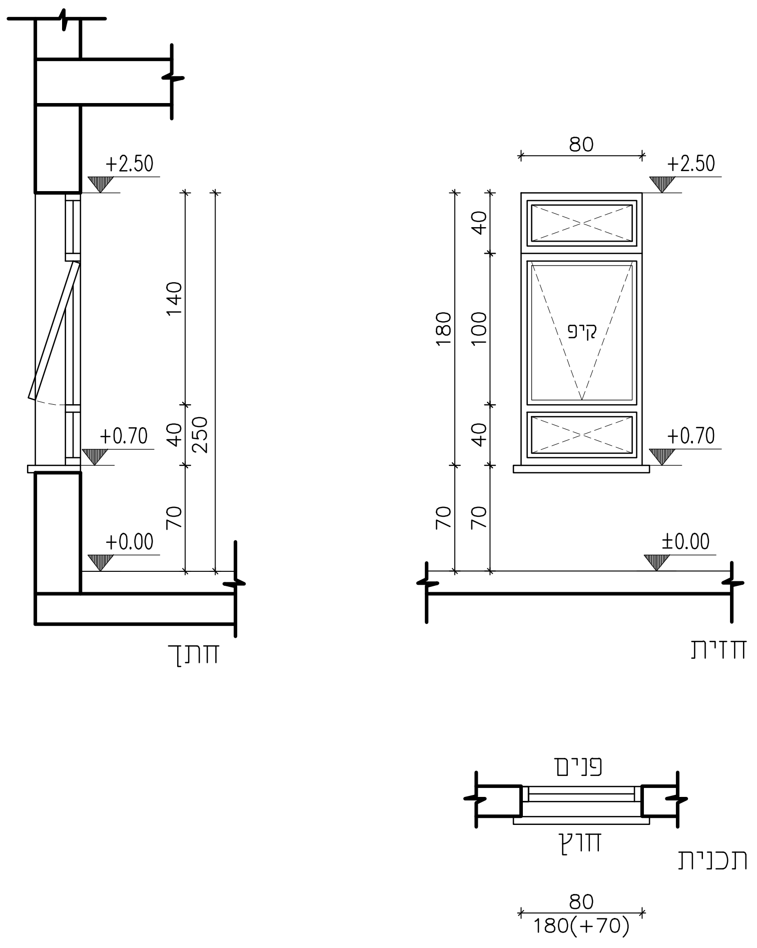 80 +2.50 +0.70 ±0.00 40 100 180 70 140 250 קיפ חתך חזית פנים חוץ תכנית 80 180(+70)
מיקום	ח.ער"ס , ח.ער"ס זוגי , מטבחון ("ק.א")	ח.ער"ס , ח.ער"ס זוגי , מטבחון ("ק.א")
תיאור מילולי	חלון קיפ מאלומיניום מאולגן / צבוע כדוגמת קליל 4500 או ש"ע , עם חלק עליון ותחתון קבועים	חלון קיפ מאלומיניום מאולגן / צבוע כדוגמת קליל 4500 או ש"ע , עם חלק עליון ותחתון קבועים
מידות	160/180 ס"מ	80/180 ס"מ
כמות	8 יח'	15 יח'
גמר	גוון בהתאם לבחירת אדריכל *Umbra grey* *RAL 7022*	גוון בהתאם לבחירת אדריכל *Umbra grey* *RAL 7022*
זיגוג	זכוכית בידודית טריפלקס 8+6+8, זכוכית חוץ 4+0.76+4, זכוכית פנים 4+0.76+4, מרווח אוויר 6 מ"מ	זכוכית בידודית טריפלקס 8+6+8, זכוכית חוץ 4+0.76+4, זכוכית פנים 4+0.76+4, מרווח אוויר 6 מ"מ
פירזול	בהתאם ליצרן (קליל) באישור אדריכל	בהתאם ליצרן (קליל) באישור אדריכל

הערות:
- על הקבלן להכין תכניות ופרטי ביצוע אשר יוגשו לבדיקה ולאישור יועץ אקוסטיקה והאדריכל לפני היצור.
- במקרה של אי התאמה/סתירה בין התיאור לתקן, הקובע הוא התקן. באחריות הקבלן לעמוד בכל התקנים הנדרשים.
- כל מידות הפתחים הן מידות פתח בנייה.
- עובי וסוג הזכוכית יהיה ע"פ שטח הזיגוג ובהתאם לת"י 1099 ות"י 938 וכל חלקיהם.
- בכל הדלתות המזוגגות וביטריניות יש להוסיף מדבקות בגבהים 100 ו- 150 ס"מ מפני הריצוף.
- משקוף עזר פח מגולוון מ"מ 1 לרבות ביטון .
- בכל החלונות יותקן מתקן מגביל פתיחה תקני .
- לפי דוח יועץ אקוסטי

נושא: רשימת אלומיניום

מבנה רווחה - כפר ברא -

מס' גליון: RS-AL-08

קנה מידה: 1:50

מזמין: מ.מ כפר ברא

אדריכל אחראי:

קובץ: DA-44013-01

מס' עבודה: 44-013

מהדורה: 01

תאריך: 23/09/2025

DATUM Eng Ltd
Engineering Services And Consulting
Tel: 04-6419957 I Fax: 04-6411646 I Kfar Kana 16930 I P.O.Box: 132
E.Mail: Datum@datum-eng.com

א
16

חלון קיפ במידות 80/180 ס"מ

תיאור גרפי	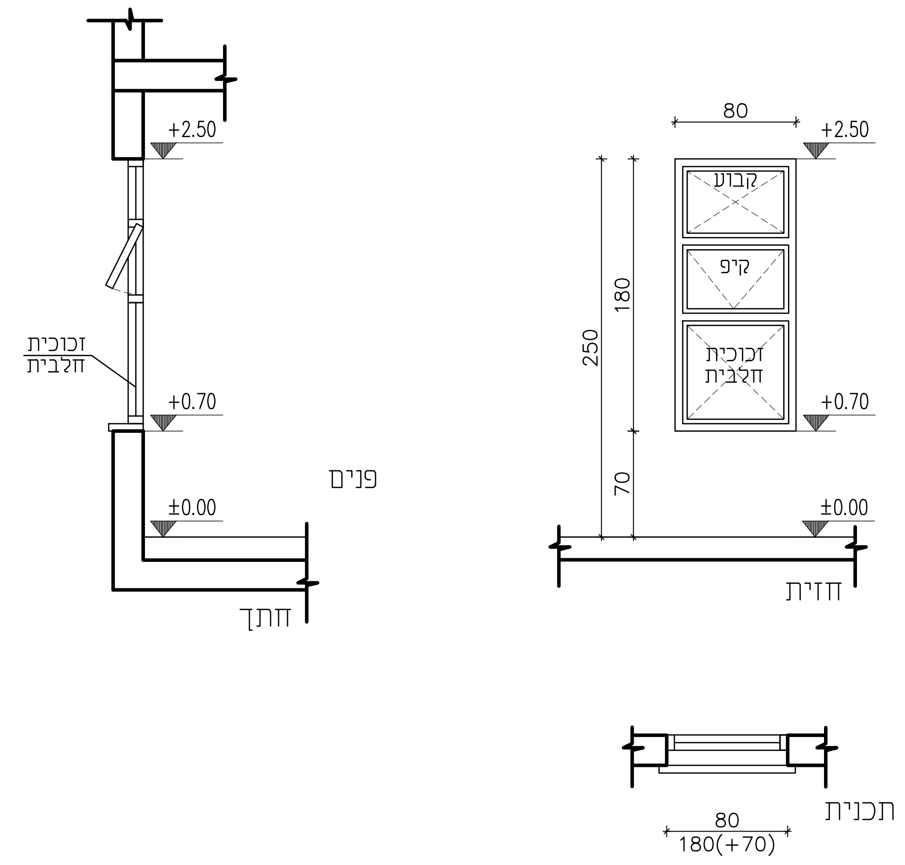 +2.50 +0.70 ±0.00 זכוכית חלבית פנים חתך 80 קבוע קיפ זכוכית חלבית 250 180 70 חזית תכנית 180(+70)	
מיקום	שירותים ליד מטבחון עובדים("ק.א")	
תיאור מילולי	חלון קיפ מאלומיניום מאולגן / צבוע כדוגמת קליל 4500 או ש"ע , עם חלק עליון ותחתון קבועים	
מידות	80/180 ס"מ	
כמות	1 יח'	
גמר	גוון בהתאם לבחירת אדריכל *RAL 7022 Umbra grey*	
זיגוג	זכוכית טריפלקס 3+0.76+3 מ"מ , עם P.V.B	
פירזול	בהתאם ליצרן (קליל) באישור אדריכל	

הערות:
- על הקבלן להכין תכניות ופרטי ביצוע אשר יוגשו לבדיקה ולאישור יועץ אקוסטיקה והאדריכל לפני היצור.
- במקרה של אי התאמה/סתירה בין התיאור לתקן, הקובע הוא התקן. באחריות הקבלן לעמוד בכל התקנים הנדרשים.
- כל מידות הפתחים הן מידות פתח בנייה.
- עובי וסוג הזכוכית יהיה ע"פ שטח הזיגוג ובהתאם לת"י 1099 ות"י 938 וכל חלקיהם.
- בכל הדלתות המזוגגות וביטרינות יש להוסיף מדבקות בגבהים 100 ו- 150 ס"מ מפני הריצוף.

- משקוף עזר פח מגולוון מ"מ 1 לרבות ביטון .
- בכל החלונות יותקן מתקן מגביל פתיחה תקני .
- לפי דוח יועץ אקוסטי

נושא: רשימת אלומיניום

מבנה רווחה - כפר ברא -

מס' גליון: RS-AL-09

קנה מידה: 1:50

מזמין: מ.מ כפר ברא

אדריכל אחראי:

קובץ: DA-44013-01

מס' עבודה: 44-013

מהדורה: 01

תאריך: 23/09/2025

DATUM Eng Ltd
Engineering Services And Consulting
Tel: 04-6419957 | Fax: 04-6411646 | Kfar Kana 16930 | P.O.Box: 132
E.Mail: Datum@datum-eng.com